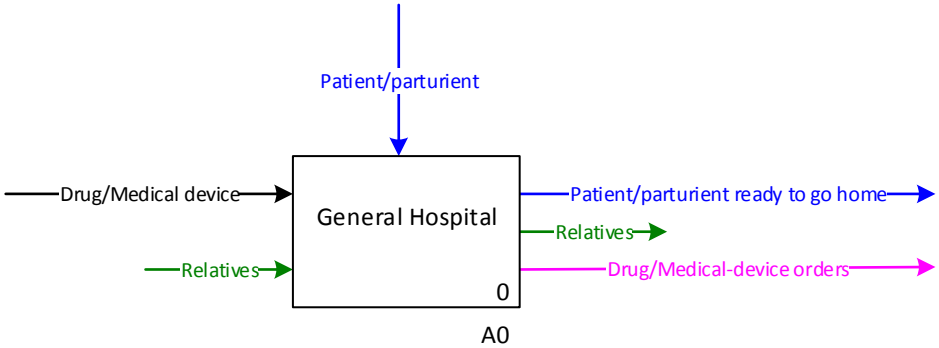


| NOEUD : A-0 | TITRE : General Hospital Model | N° : 0 |
|---|---|---|

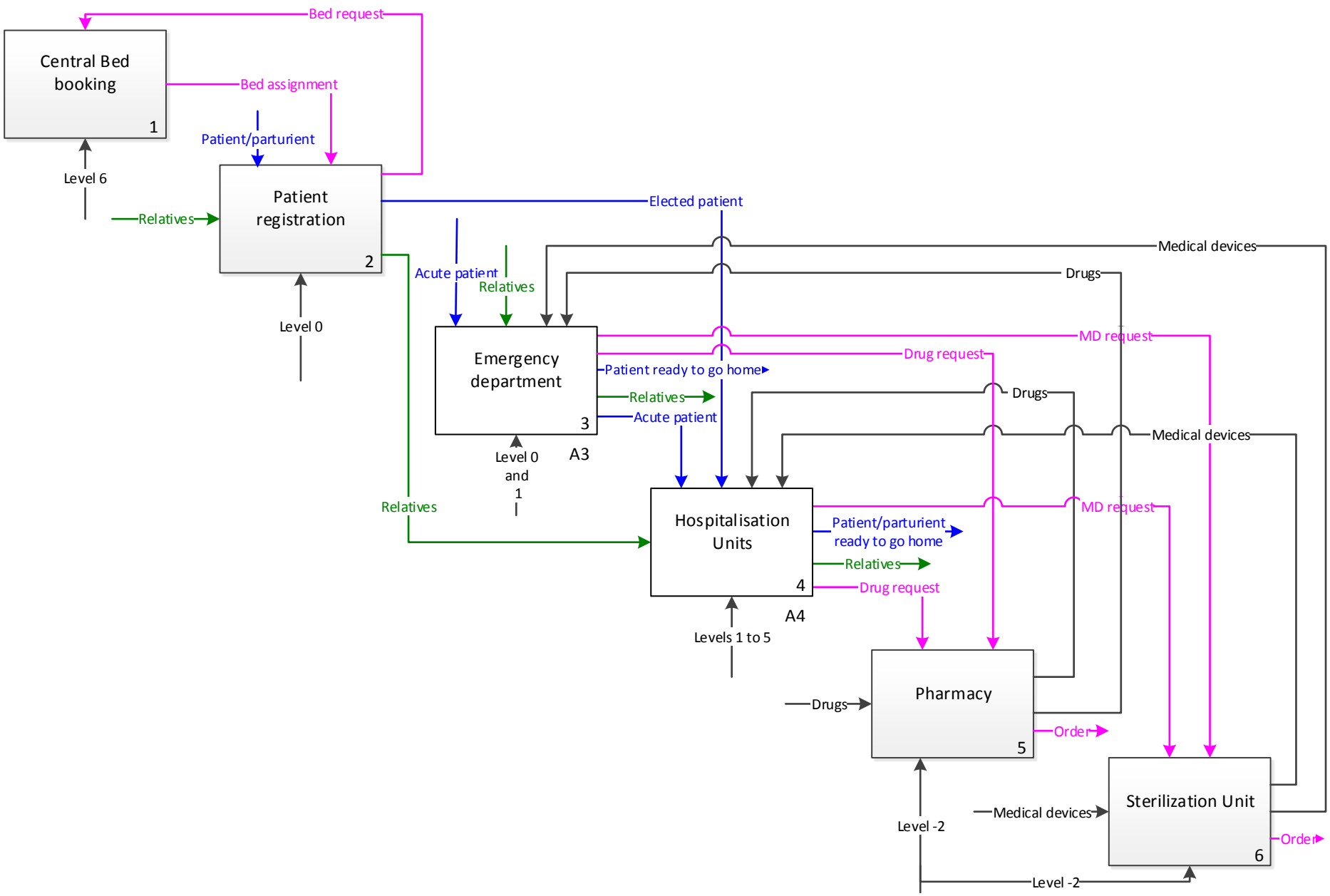


| NOEUD : A0 | TITRE : General Hospital | N° : 1 |
|---|---|---|

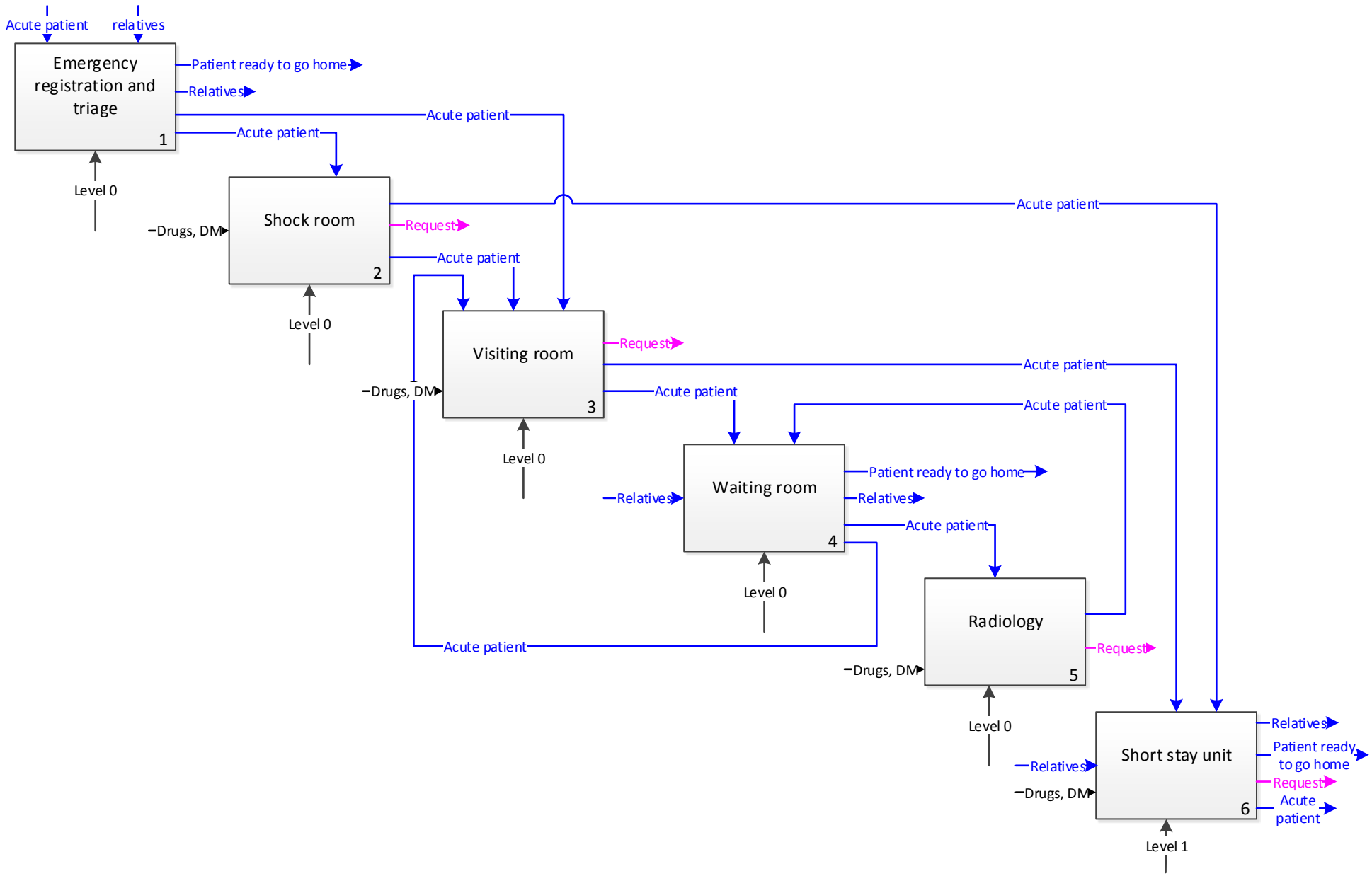


| NOEUD : A3 | TITRE : Emergency department | N° : 2 |
|---|---|---|

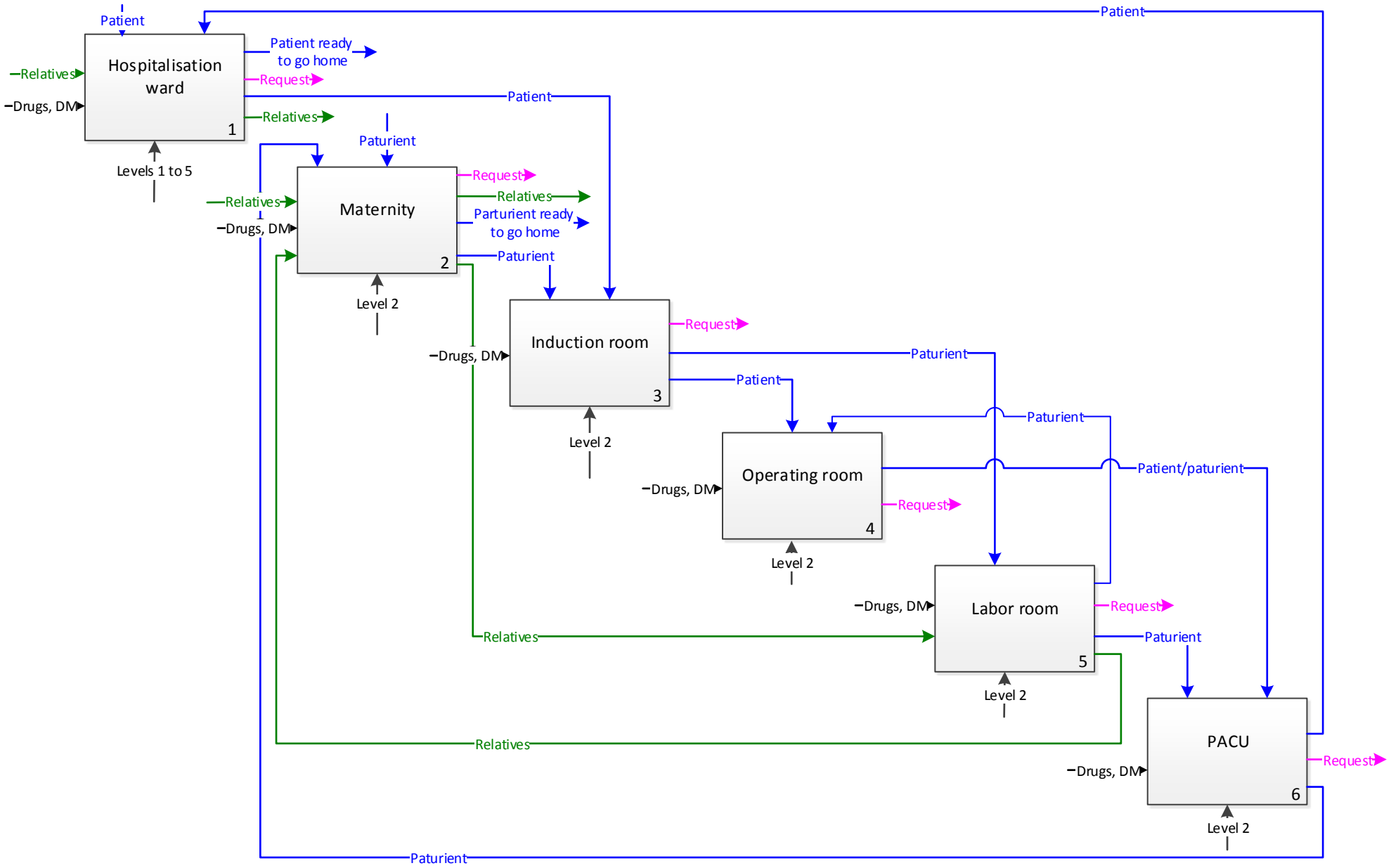


| NOEUD : A4 | TITRE : Hospitalization units | N° : 3 |
|---|---|---|